ECU Manual for:

# Honda

To scan these ECU’s download HUD ECU Hacker

https://netcult.ch/elmue/HUD ECU Hacker

No responsibility is taken for the correctness of the information

# ECU Connectors

Honda produces hundreds of different ECU's.
Each ECU has a different connector and even if 2 ECUs have the same connector, the pins may be completely different. Also the same motorbike may have a different ECU depending on the year of manufacture. Honda is extremely inconsistent. So this manual can only give a few examples.

power ground kline jmp can-hi can-lo

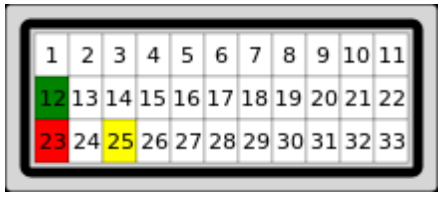

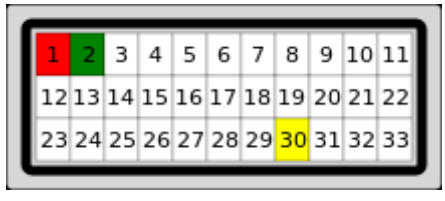


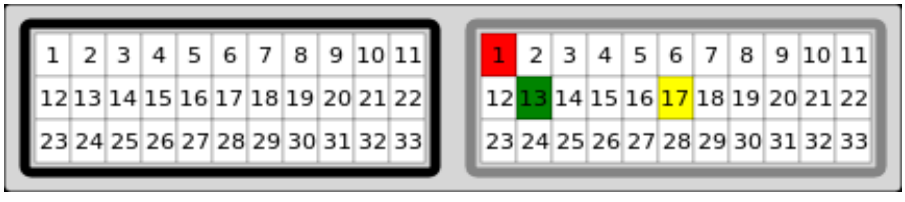


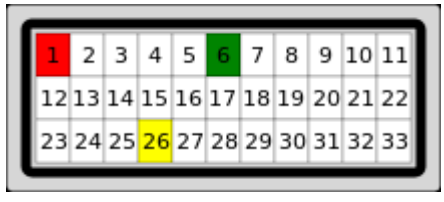


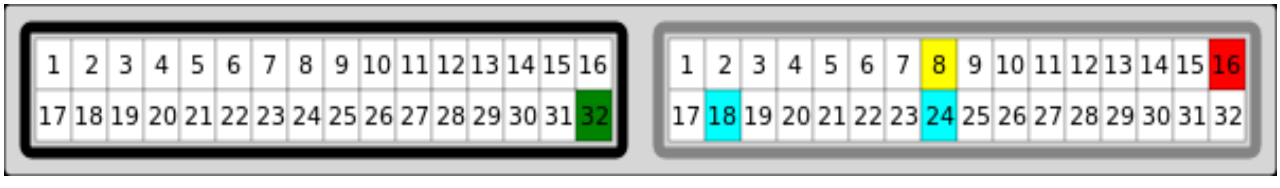


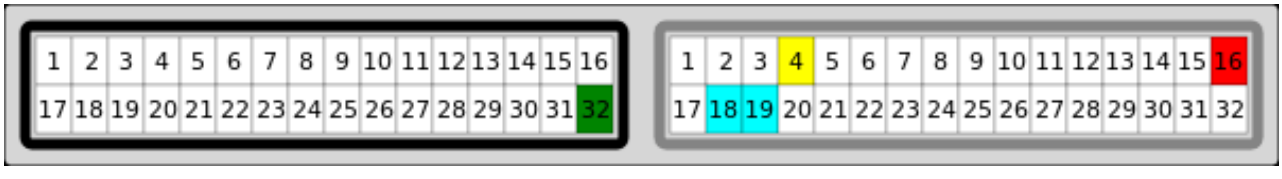


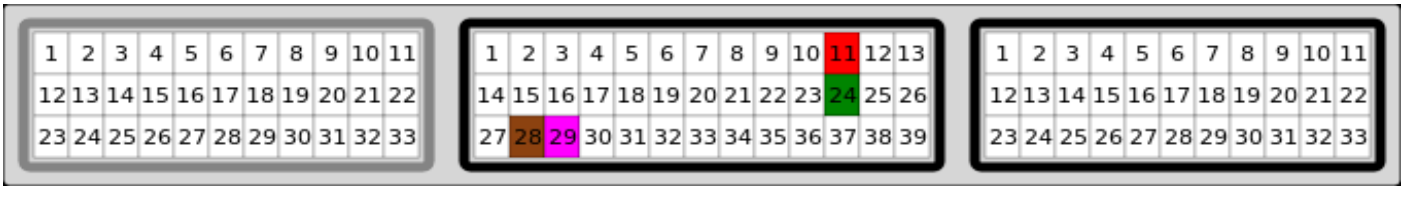


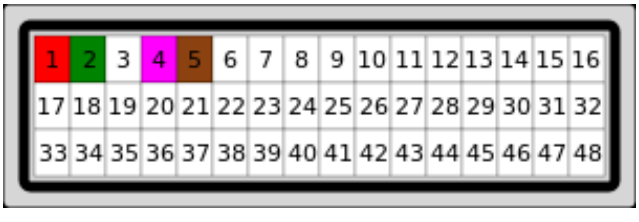


and many more....

# DIAGRAMA DEL SISTEMA PGM-FI

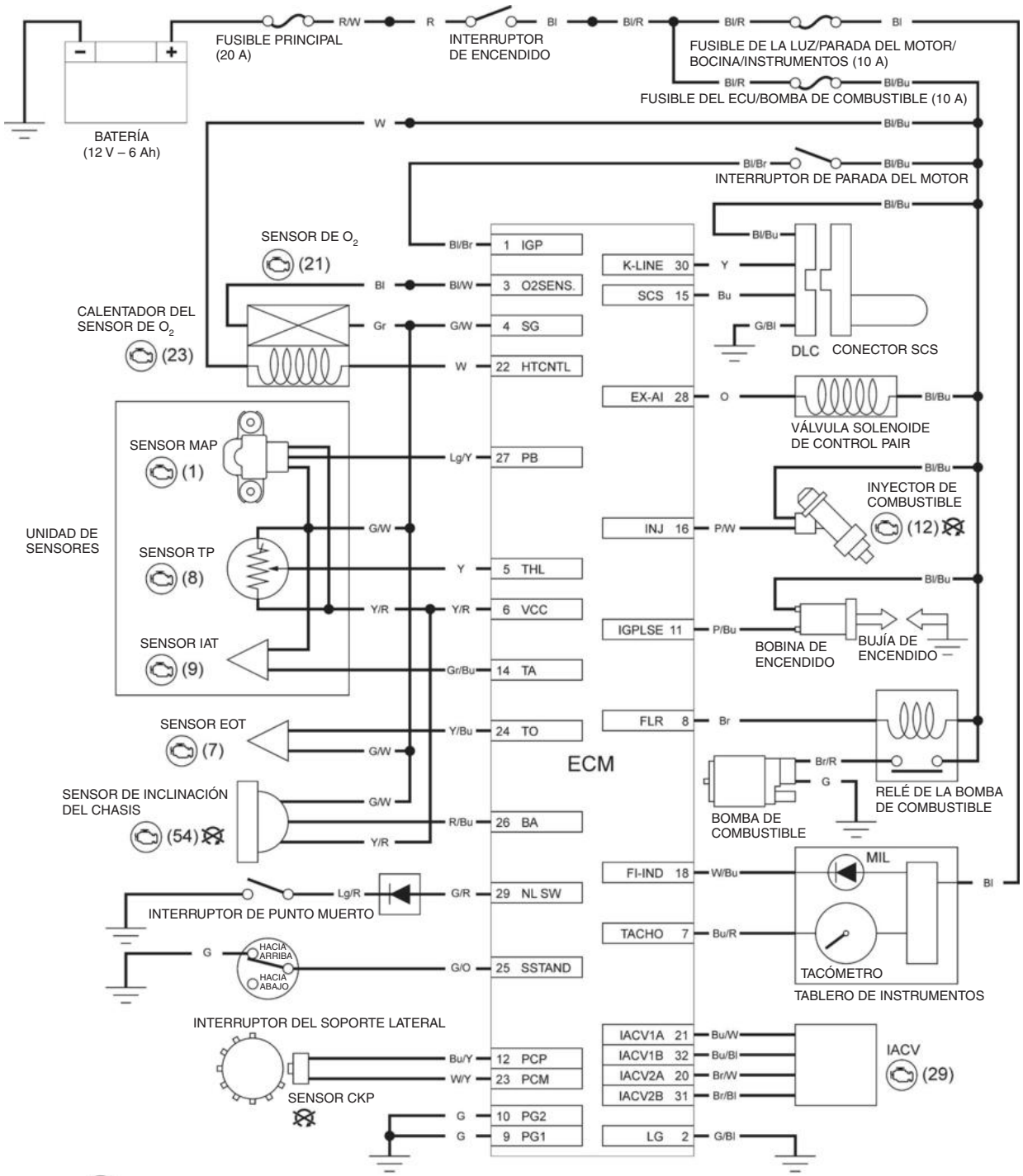


| | | | |
|---|---|---|---|
| Bl | Negro | Br | Marrón |
| Y | Amarillo | O | Naranja |
| Bu | Azul | Lb | Azul claro |
| G | Verde | Lg | Verde claro |
| R | Rojo | P | Rosa |
| W | Blanco | Gr | Gris |

# DIAGRAMA DEL SISTEMA

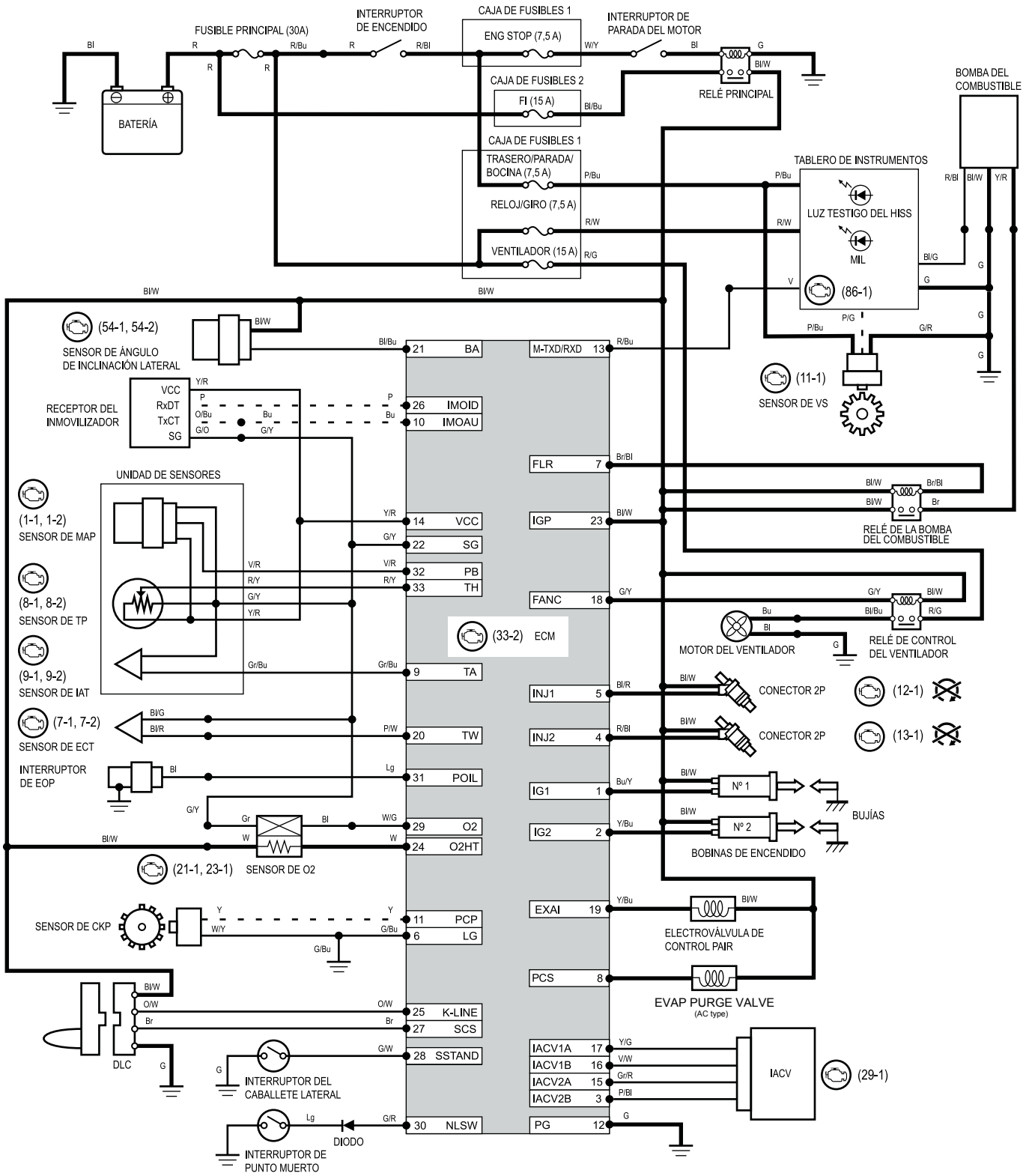


( ) = DTC

= El motor no arranca al detectar el DTC

= Poner en corto los terminales para leer los DTC

| | | | | | | | | | | |
|---|---|---|---|---|---|---|---|---|---|---|
| 1 | 2 | 3 | 4 | 5 | 6 | 7 | 8 | 9 | 10 | 11 |
| 12 | 13 | 14 | 15 | 16 | 17 | 18 | 19 | 20 | 21 | 22 |
| 23 | 24 | 25 | 26 | 27 | 28 | 29 | 30 | 31 | 32 | 33 |

CONECTOR 33P (Negro) DEL ECM (lado del ECM)

Bl : Negro
Br : Marrón
Bu : Azul
G : Verde
Gr : Gris
Lg : Verde claro
O : Naranja
P : Rosa
R : Rojo
V : Morado
W : Blanco
Y : Amarillo

# PGM-FI SYSTEM DIAGRAM

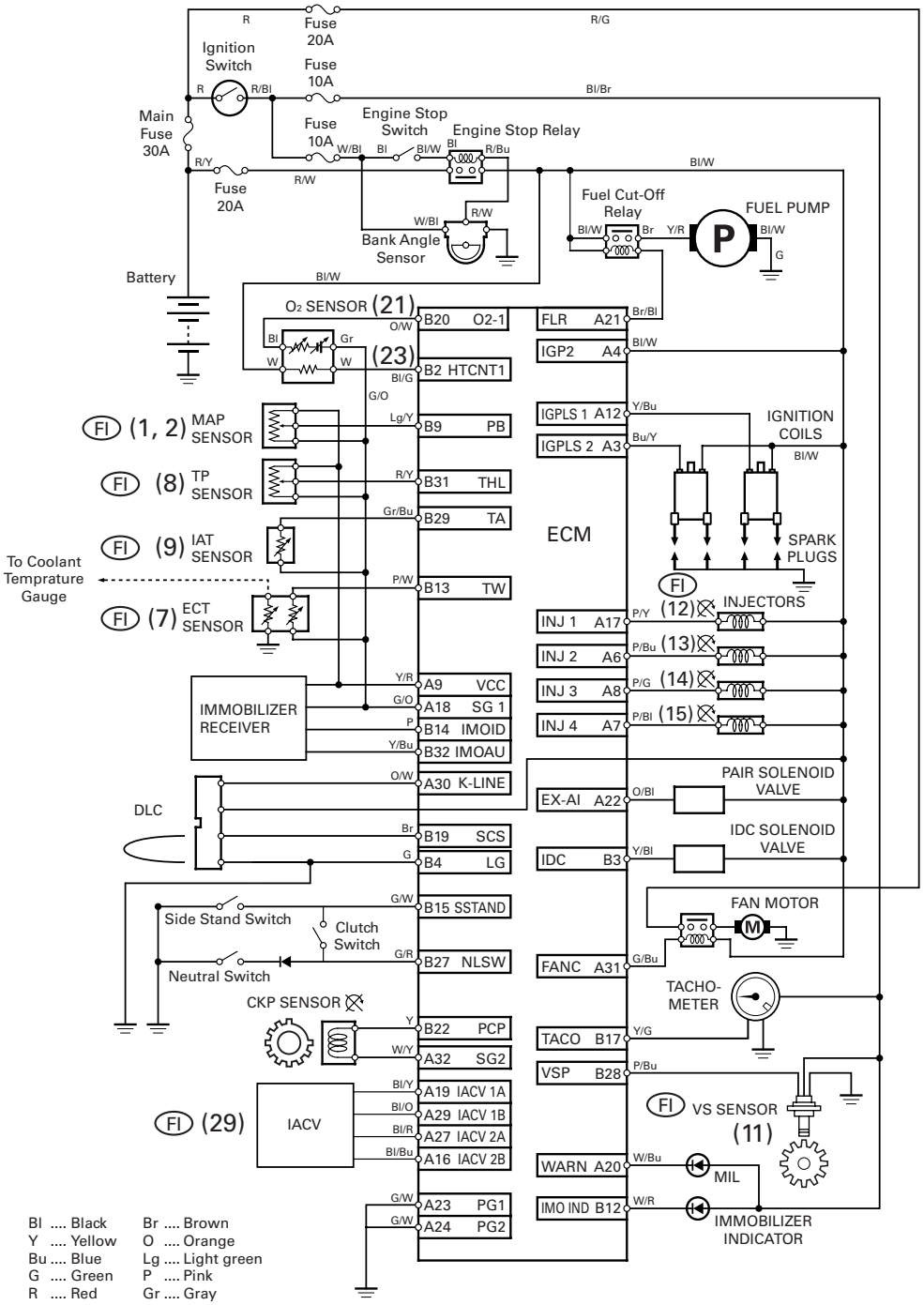


FI ( ) = DTC/MIL number

# SYSTEM DIAGRAM

## ’14 – ’16 Except BR model, ’15 – ’17 BR model

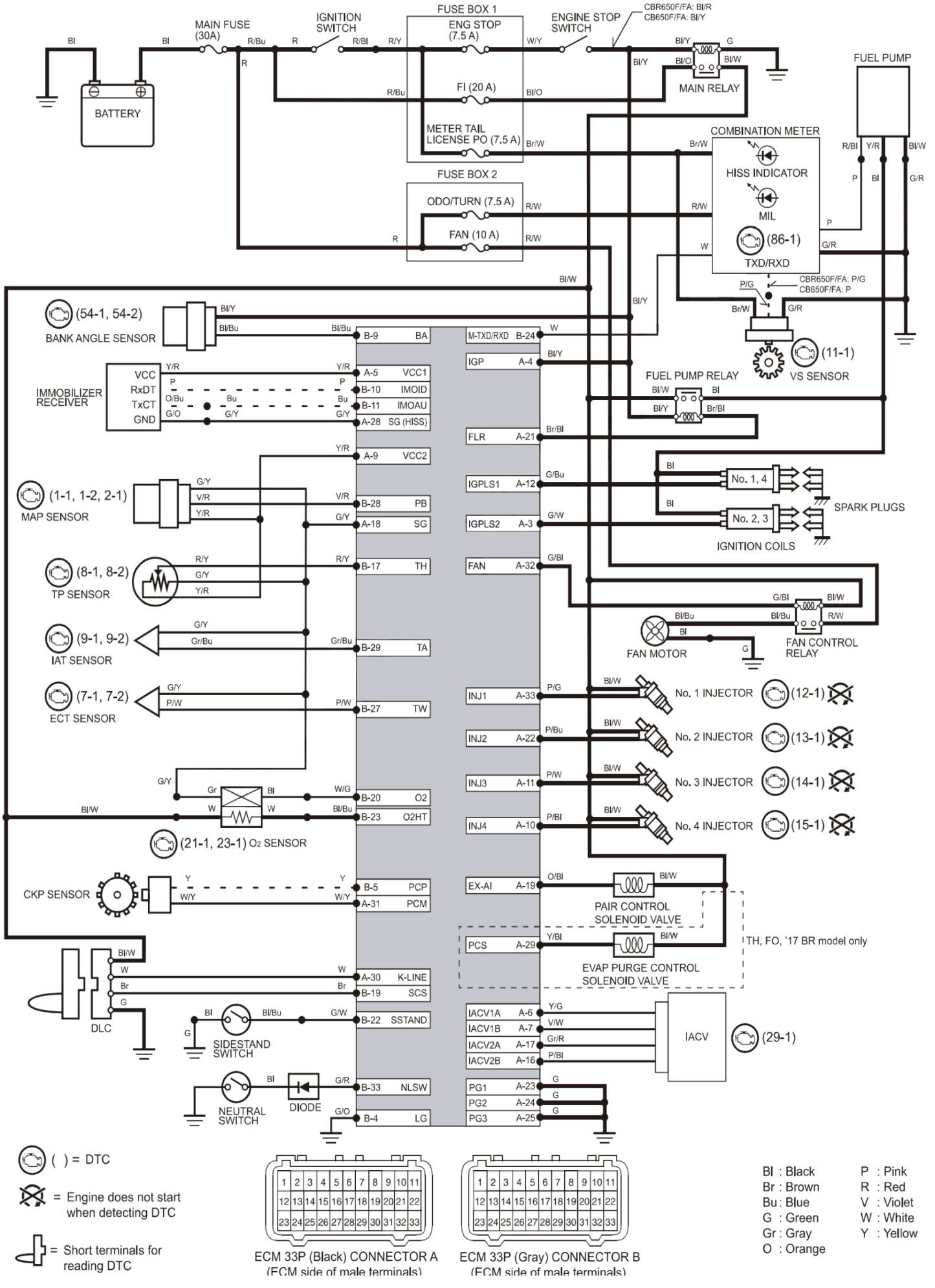

# SYSTEM DIAGRAM

**CRF1000/A**

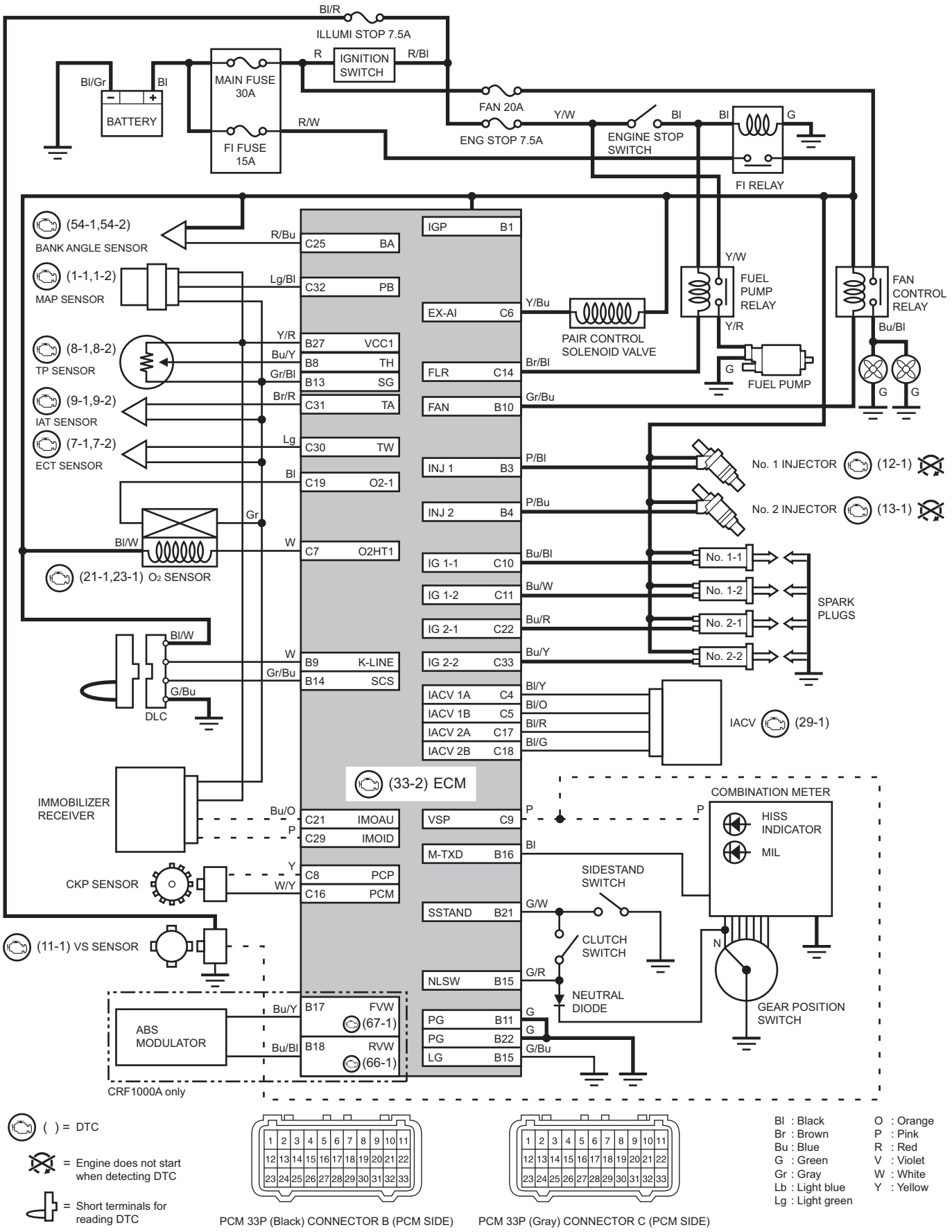


( ) = DTC

= Engine does not start when detecting DTC

= Short terminals for reading DTC




PCM 33P (Black) CONNECTOR B (PCM SIDE)




PCM 33P (Gray) CONNECTOR C (PCM SIDE)

Bl : Black
Br : Brown
Bu : Blue
G : Green
Gr : Gray
Lb : Light blue
Lg : Light green
O : Orange
P : Pink
R : Red
V : Violet
W : White
Y : Yellow

**CRF1000D**

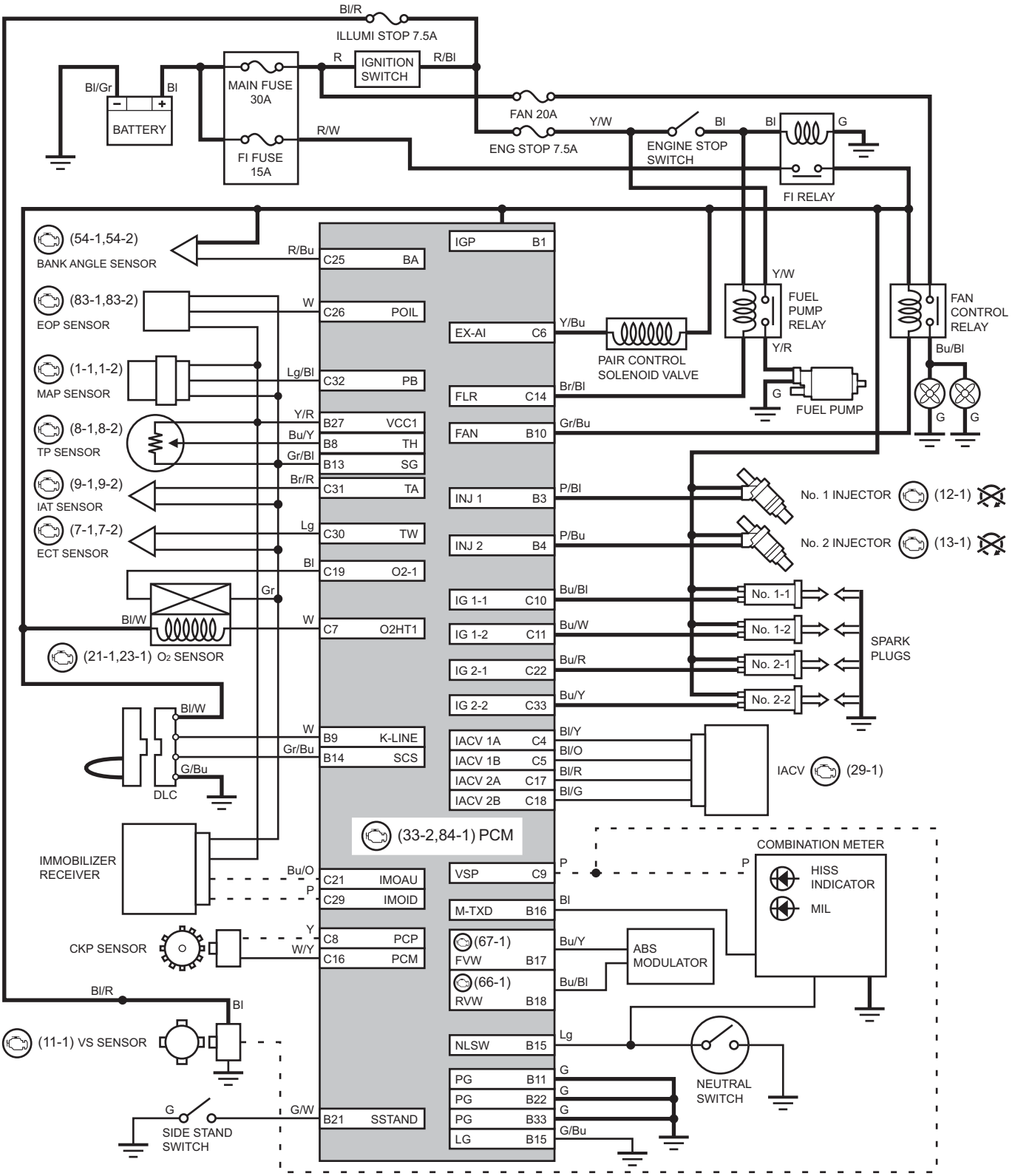


( ) = DTC

= Engine does not start when detecting DTC

= Short terminals for reading DTC

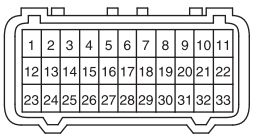

PCM 33P (Blue) CONNECTOR A (PCM SIDE)

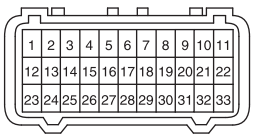

PCM 33P (Black) CONNECTOR B (PCM SIDE)

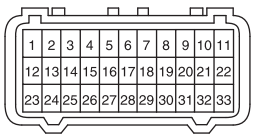

PCM 33P (Gray) CONNECTOR C (PCM SIDE)

Bl : Black
Br : Brown
Bu : Blue
G : Green
Gr : Gray
Lb : Light blue
Lg : Light green
O : Orange
P : Pink
R : Red
V : Violet
W : White
Y : Yellow

# PGM-FI SYSTEM DIAGRAM

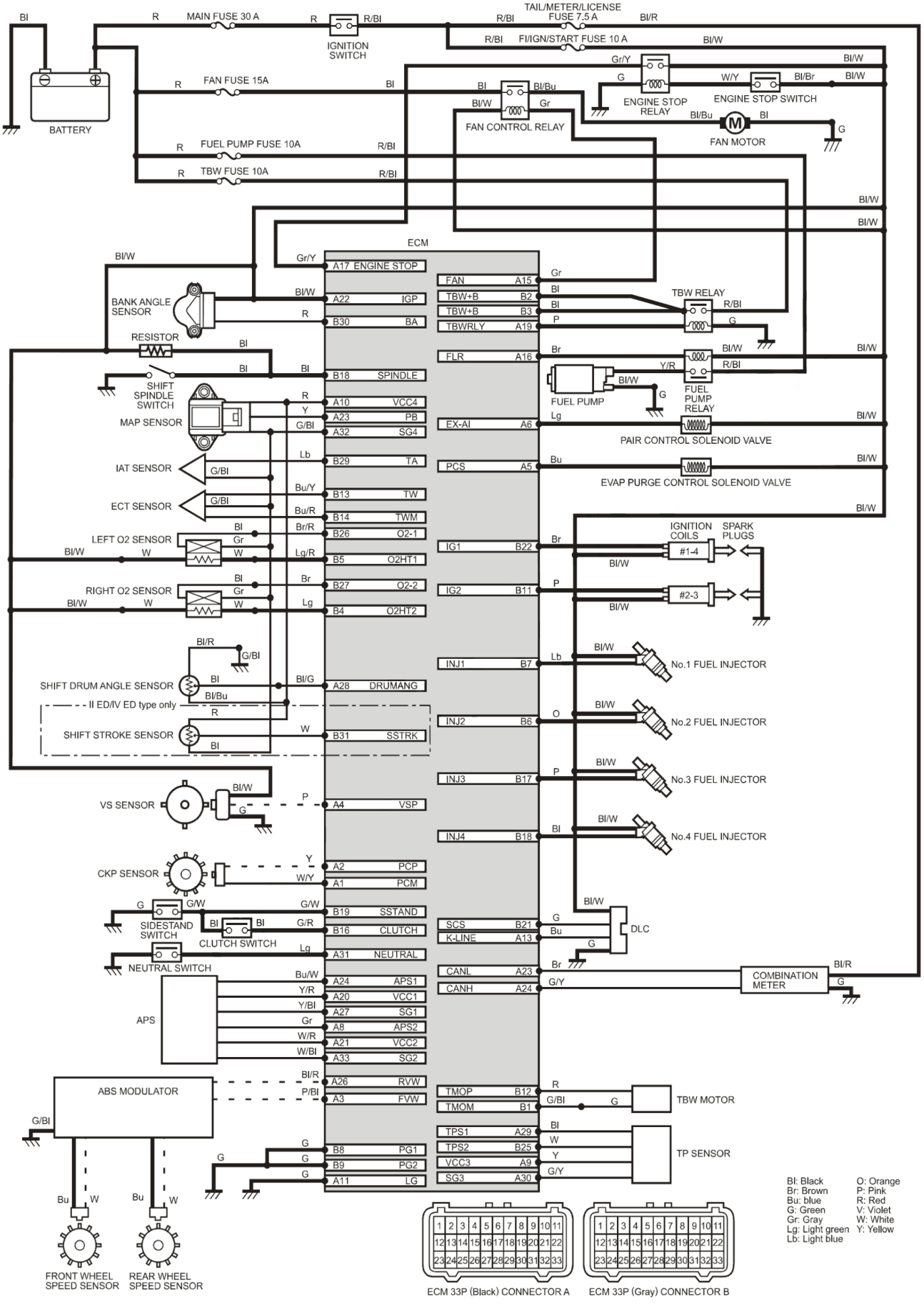

# PGM-FI SYSTEM DIAGRAM

**NC700X/XA/S/SA:**

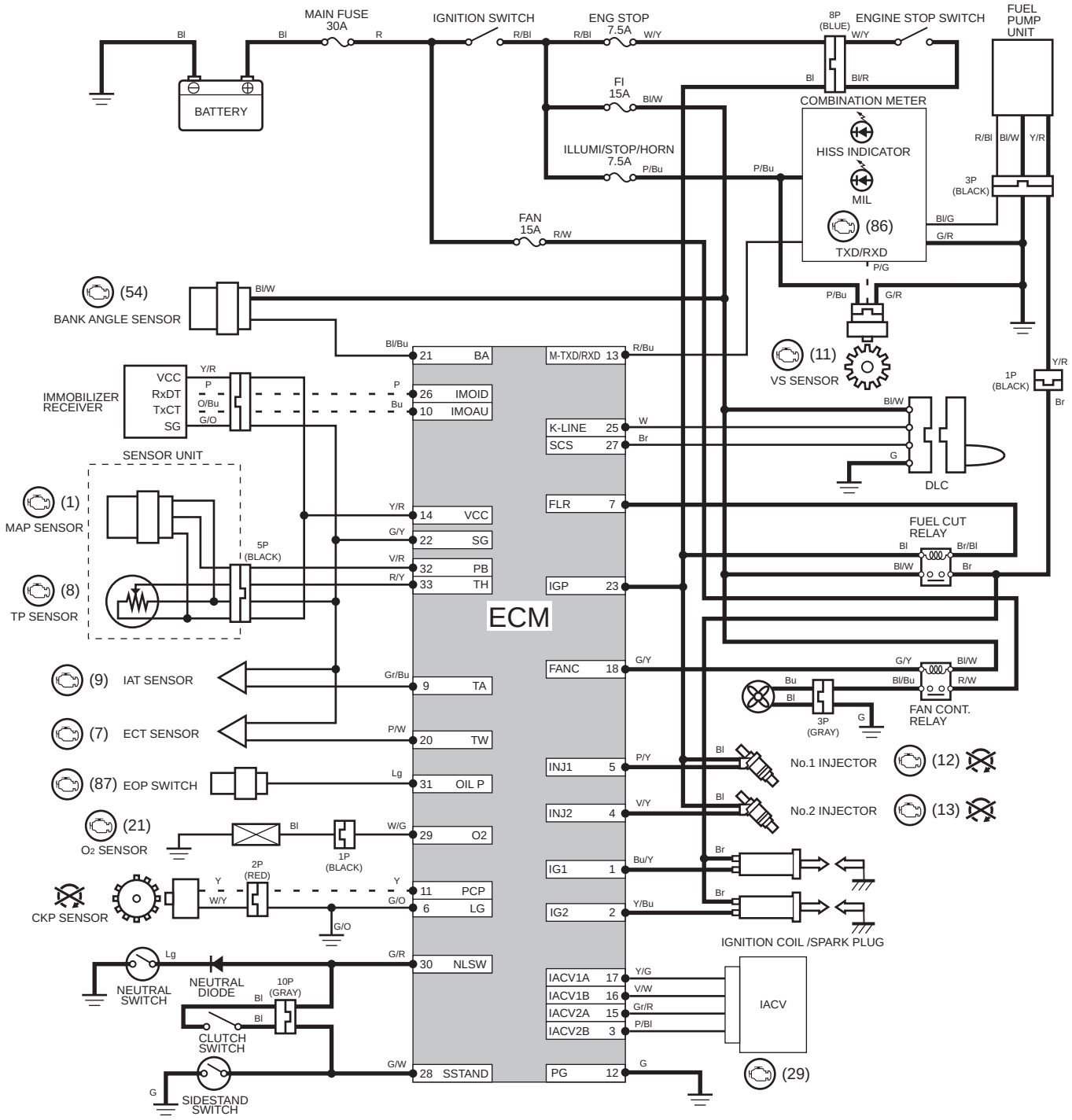


( ) = DTC/MIL number

= Engine does not start when detecting DTC/MIL

= Short terminals for reading DTC/MIL

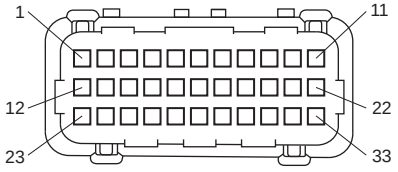


ECM 33P CONNECTOR
ECM side of male terminals

| | |
|---|---|
| Bl : Black | P : PINK |
| Br : Brown | R : Red |
| Bu : Blue | V : Violet |
| G : Green | W : White |
| Gr : Gray | Y : Yellow |
| Lg : Light green | |
| O : Orange | |

**NC700XD/SD:**

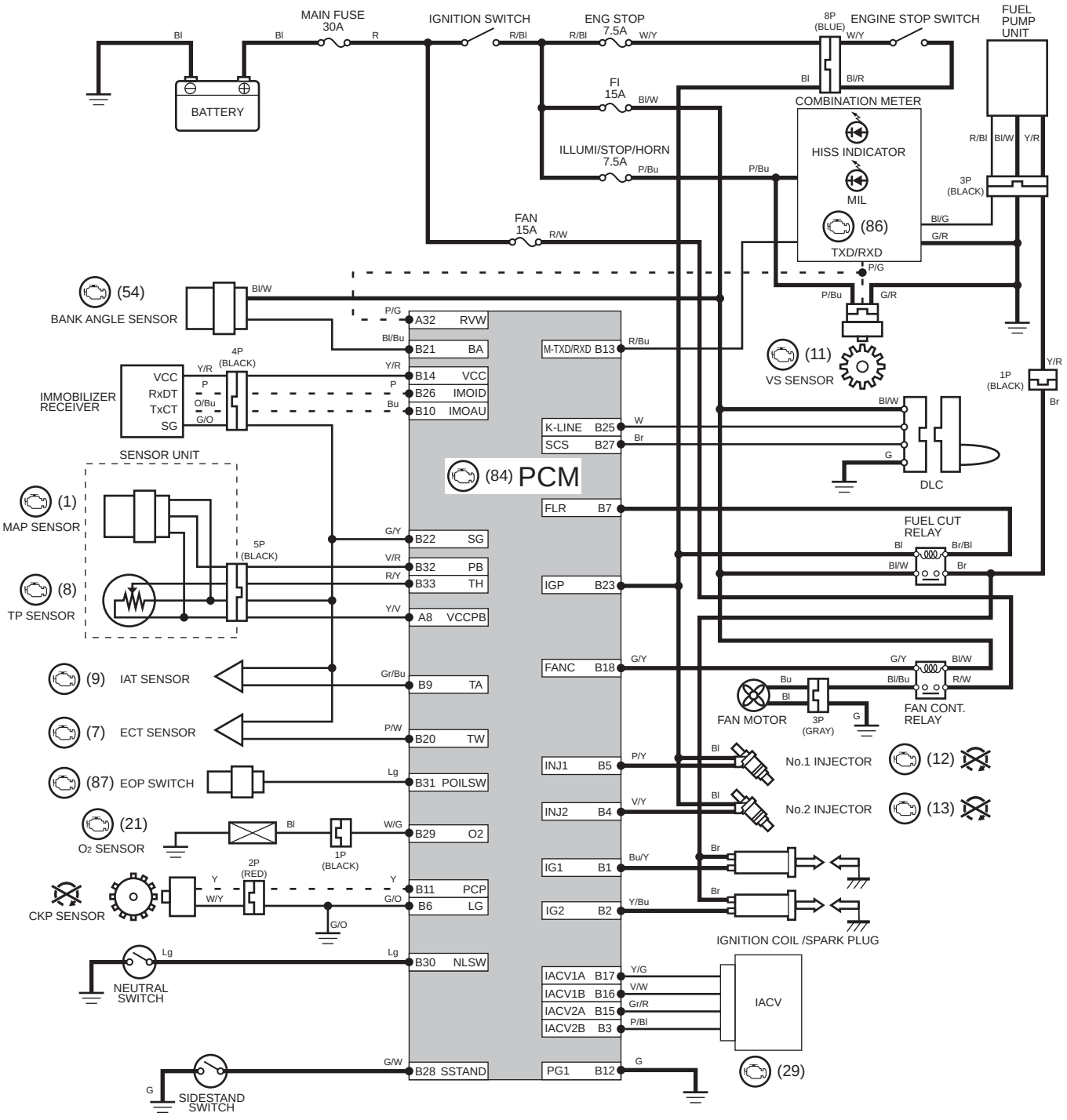


( ) = DTC/MIL number

= Engine does not start when detecting DTC/MIL

= Short terminals for reading DTC/MIL

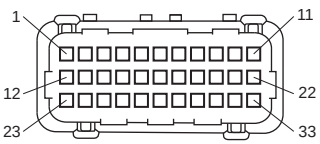


PCM 33P (BLACK) CONNECTOR
PCM side of male terminals

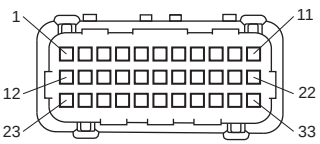


PCM 33P (GRAY) CONNECTOR
PCM side of male terminals

| | |
|---|---|
| Bl : Black | P : PINK |
| Br : Brown | R : Red |
| Bu : Blue | V : Violet |
| G : Green | W : White |
| Gr : Gray | Y : Yellow |
| Lg : Light green | |
| O : Orange | |

# PGM-FI SYSTEM DIAGRAM

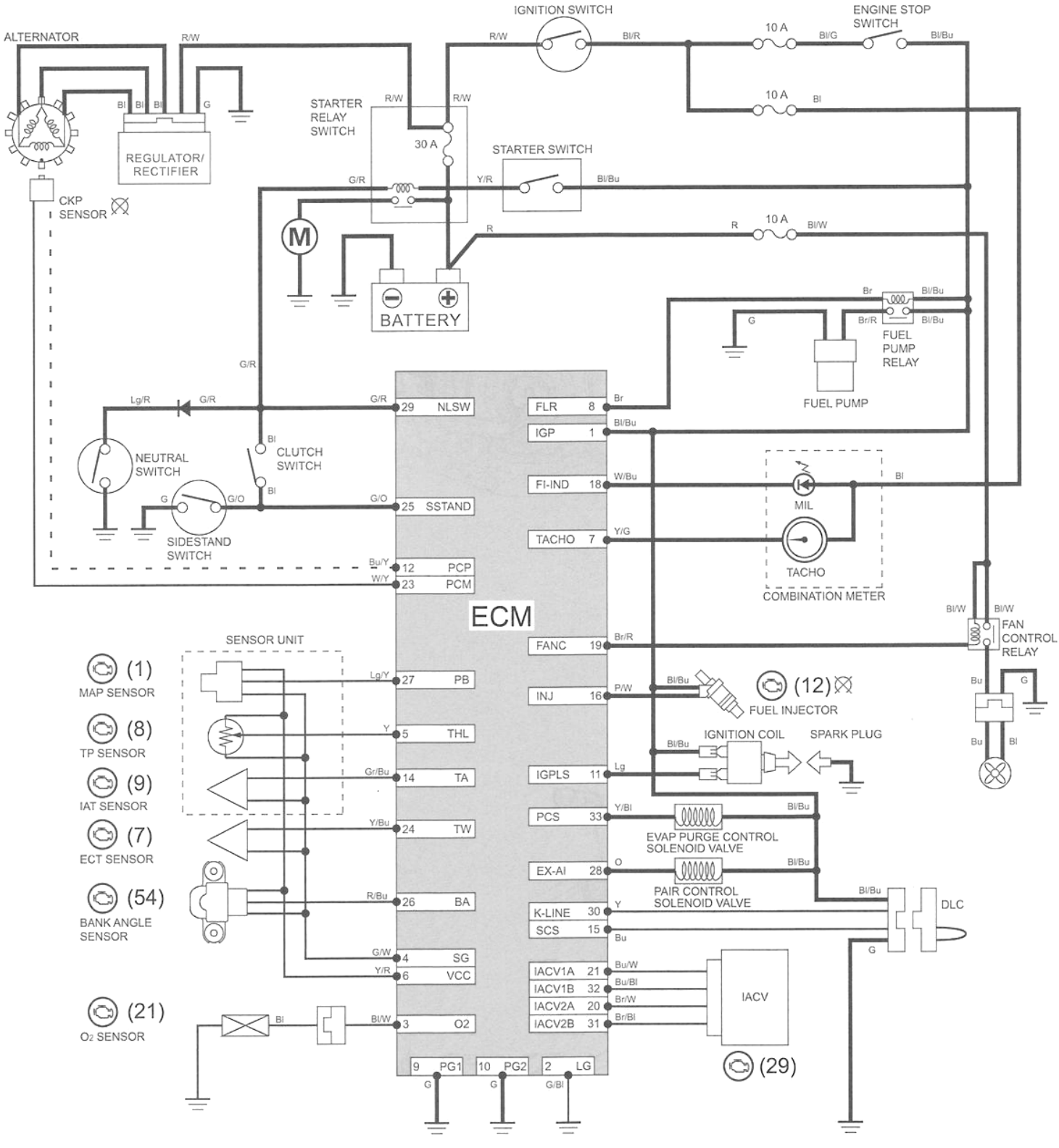


( ) = Number of MIL blinks

= The engine does not start if there is mulfunction

= Short terminals for reading MIL

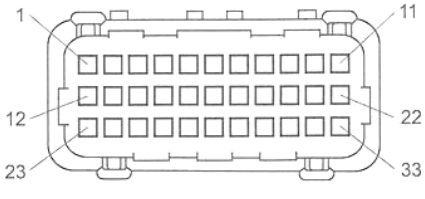


ECM 33P CONNECTOR
ECM side of male terminals

| | |
|---|---|
| Bl : Black | P : Pink |
| Br : Brown | R : Red |
| Bu : Blue | W : White |
| G : Green | Y : Yellow |
| Gr : Gray | |
| Lg : Light green | |
| O : Orange | |

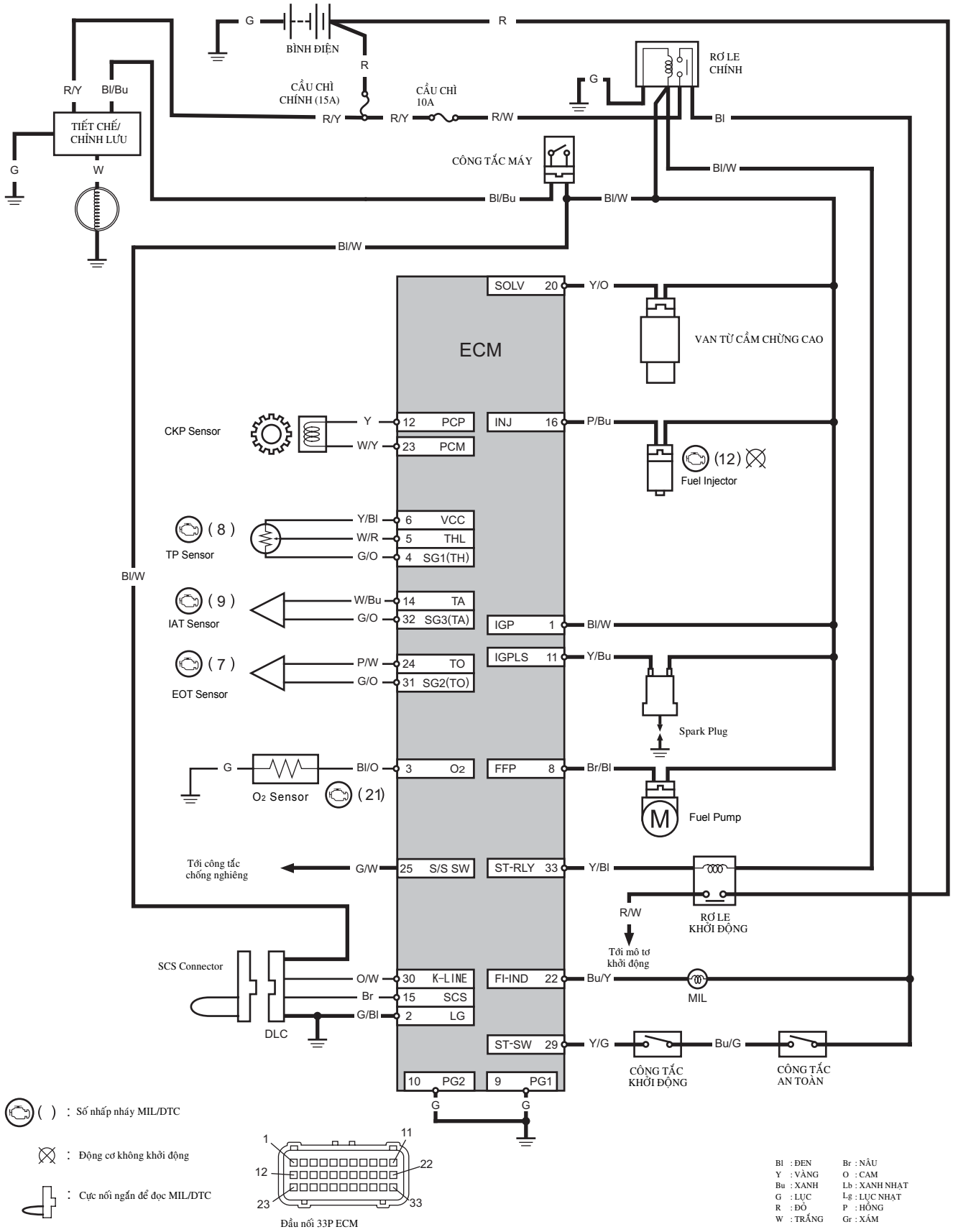
BÌNH ĐIỆN
CẦU CHÌ CHÍNH (15A)
CẦU CHÌ 10A
RƠ LE CHÍNH
TIẾT CHẾ/ CHỈNH LƯU
CÔNG TẮC MÁY
ECM
SOLV 20
Y/O
VAN TỪ CẦM CHỪNG CAO
CKP Sensor
12 PCP
23 PCM
INJ 16
P/Bu
Fuel Injector
TP Sensor
6 VCC
5 THL
4 SG1(TH)
IAT Sensor
14 TA
32 SG3(TA)
IGP 1
EOT Sensor
24 TO
31 SG2(TO)
IGPLS 11
Y/Bu
Spark Plug
O2 Sensor
3 O2
FFP 8
Br/Bl
Fuel Pump
Tới công tắc chống nghiêng
25 S/S SW
ST-RLY 33
Y/Bl
RƠ LE KHỞI ĐỘNG
Tới mô tơ khởi động
SCS Connector
DLC
30 K-LINE
15 SCS
2 LG
FI-IND 22
Bu/Y
MIL
ST-SW 29
Y/G
Bu/G
CÔNG TẮC KHỞI ĐỘNG
CÔNG TẮC AN TOÀN
10 PG2
9 PG1
( ) : Số nhấp nháy MIL/DTC
: Động cơ không khởi động
: Cực nối ngắn để đọc MIL/DTC
Đầu nối 33P ECM
Bl : ĐEN
Y : VÀNG
Bu : XANH
G : LỤC
R : ĐỎ
W : TRẮNG
Br : NÂU
O : CAM
Lb : XANH NHẠT
Lg : LỤC NHẠT
P : HỒNG
Gr : XÁM

# PCX 150

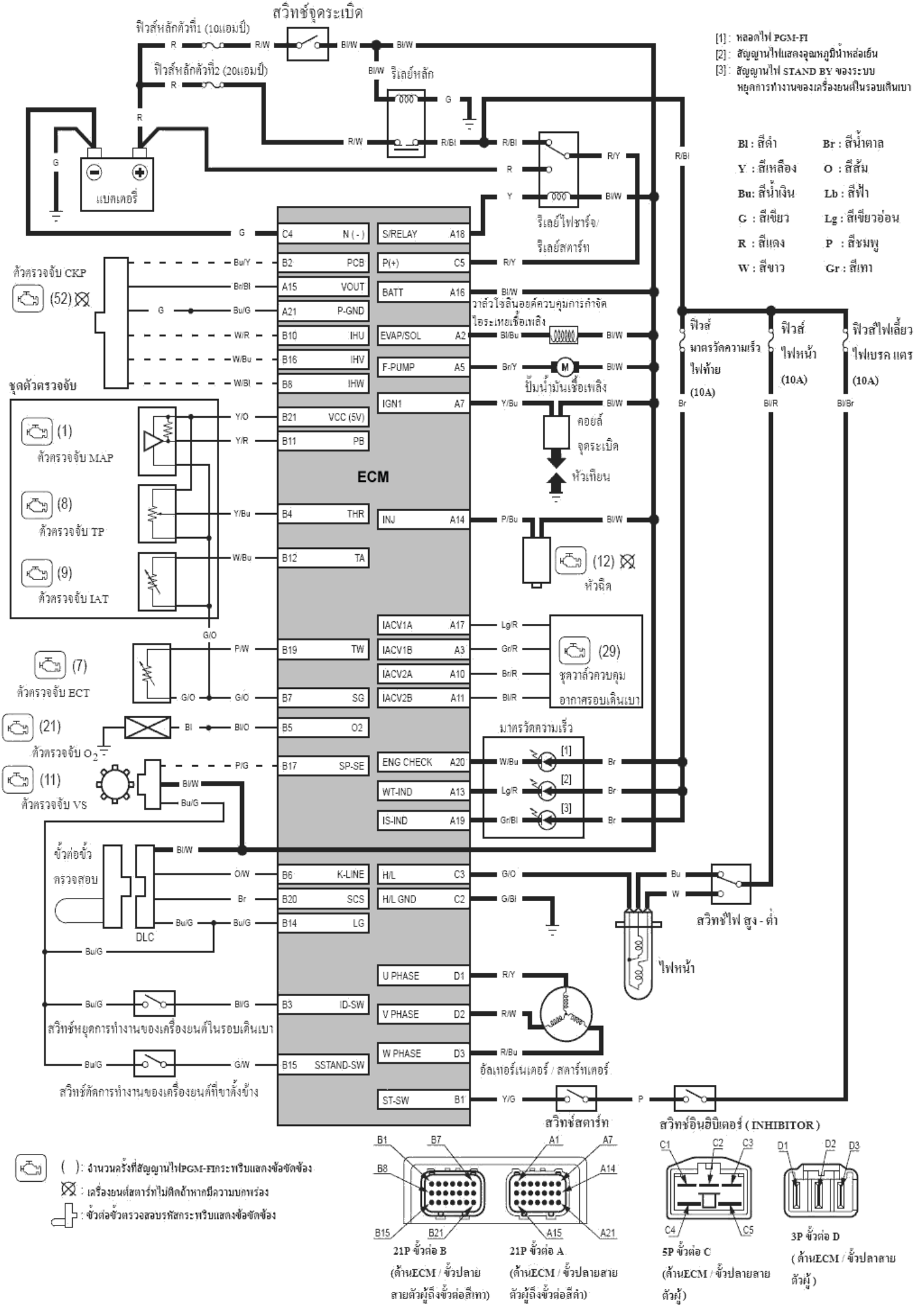
สวิทช์จุดระเบิด
ฟิวส์หลักตัวที่1 (10แอมป์)
ฟิวส์หลักตัวที่2 (20แอมป์)
รีเลย์หลัก
แบตเตอรี่
[1] : หลอดไฟ PGM-FI
[2] : สัญญานไฟแสดงอุณหภูมิน้ำหล่อเย็น
[3] : สัญญานไฟ STAND BY ของระบบหยุดการทำงานของเครื่องยนต์ในรอบเดินเบา
Bl : สีดำ
Br : สีน้ำตาล
Y : สีเหลือง
O : สีส้ม
Bu: สีน้ำเงิน
Lb : สีฟ้า
G : สีเขียว
Lg : สีเขียวอ่อน
R : สีแดง
P : สีชมพู
W : สีขาว
Gr : สีเทา
รีเลย์ไฟชาร์จ/รีเลย์สตาร์ท
ตัวตรวจจับ CKP
(52)
ชุดตัวตรวจจับ
(1) ตัวตรจจับ MAP
(8) ตัวตรจจับ TP
(9) ตัวตรจจับ IAT
(7) ตัวตรจจับ ECT
(21) ตัวตรจจับ O2
(11) ตัวตรจจับ VS
ขั้วต่อขั้วตรวจสอบ
DLC
สวิทช์หยุดการทำงานของเครื่องยนต์ในรอบเดินเบา
สวิทช์ตัดการทำงานของเครื่องยนต์ที่ขาตั้งข้าง
C4 N(-)
B2 PCB
A15 VOUT
A21 P-GND
B10 IHU
B16 IHV
B8 IHW
B21 VCC (5V)
B11 PB
B4 THR
B12 TA
B19 TW
B7 SG
B5 O2
B17 SP-SE
B6 K-LINE
B20 SCS
B14 LG
B3 ID-SW
B15 SSTAND-SW
ECM
S/RELAY A18
P(+) C5
BATT A16
EVAP/SOL A2
F-PUMP A5
IGN1 A7
INJ A14
IACV1A A17
IACV1B A3
IACV2A A10
IACV2B A11
ENG CHECK A20
WT-IND A13
IS-IND A19
H/L C3
H/L GND C2
U PHASE D1
V PHASE D2
W PHASE D3
ST-SW B1
วาล์วโซลินอยด์ควบคุมการกำจัดไอระเหยเชื้อเพลิง
ปั๊มน้ำมันเชื้อเพลิง
คอยล์จุดระเบิด
หัวเทียน
(12) หัวฉีด
(29) ชุดวาล์วควบคุมอากาศรอบเดินเบา
มาตรวัดความเร็ว
ฟิวส์มาตรวัดความเร็วไฟท้าย (10A)
ฟิวส์ไฟหน้า (10A)
ฟิวส์ไฟเลี้ยวไฟเบรค แตร (10A)
สวิทช์ไฟ สูง - ต่ำ
ไฟหน้า
อัลเทอร์เนเตอร์ / สตาร์ทเตอร์
สวิทช์สตาร์ท
สวิทช์อินฮิบิเตอร์ ( INHIBITOR )
( ) : จำนวนครั้งที่สัญญานไฟPGM-FIกระพริบแสดงข้อขัดข้อง
: เครื่องยนต์สตาร์ทไม่ติดถ้าหากมีความบกพร่อง
: ขั้วต่อขั้วตรวจสอบรหัสกระพริบแสดงข้อขัดข้อง
21P ขั้วต่อ B (ด้านECM / ขั้วปลายสายตัวผู้ถึงขั้วต่อสีเทา)
21P ขั้วต่อ A (ด้านECM / ขั้วปลายสายตัวผู้ถึงขั้วต่อสีดำ)
5P ขั้วต่อ C (ด้านECM / ขั้วปลายสายตัวผู้)
3P ขั้วต่อ D ( ด้านECM / ขั้วปลาสายตัวผู้ )

# WIRING DIAGRAM ('13 MODEL)

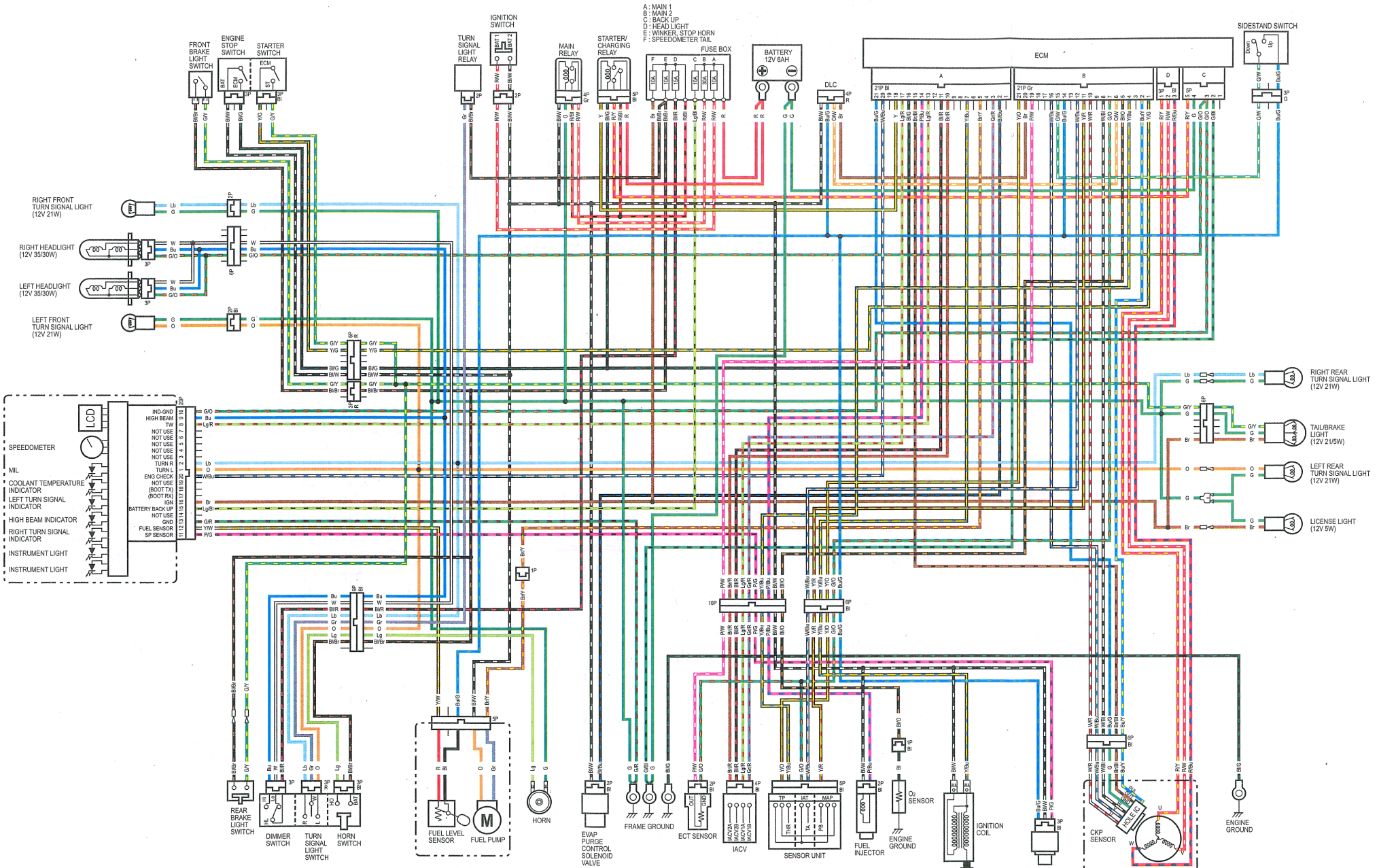


| ENGINE STOP SWTICH | BAT | ECM |
|---|---|---|
| | | |
| | | |
| COLOR | Bl/W | Bl/G |

| STARTER SWTICH | ST | ECM |
|---|---|---|
| FREE | | |
| PUSH | | |
| COLOR | G/Y | Y/G |

| TURN SIGNAL LIGHT SWITCH | R | W | L |
|---|---|---|---|
| | | | |
| N | | | |
| | | | |
| COLOR | Lb | Gr | O |

| DIMMER SWITCH | HL | Lo | Hi |
|---|---|---|---|
| | | | |
| (N) | | | |
| | | | |
| COLOR | Bl/R | W | Bu |

| HORN SWITCH | BAT | HO |
|---|---|---|
| FREE | | |
| PUSH | | |
| COLOR | Bl/Br | Lg |

| IGNITION SWITCH | BAT1 | BAT2 |
|---|---|---|
| ON | | |
| OFF | | |
| LOCK | | |
| COLOR | R/W | Bl/W |

| | | | |
|---|---|---|---|
| Bl | BLACK | Br | BROWN |
| Y | YELLOW | O | ORANGE |
| Bu | BLUE | Lb | LIGHT BLUE |
| G | GREEN | Lg | LIGHT GREEN |
| R | RED | P | PINK |
| W | WHITE | Gr | GRAY |

TWO COLLORED WIRE (EXAMPLE:YELLOW/RED)

# FUEL SYSTEM (Programmed Fuel Injection)

After '03:

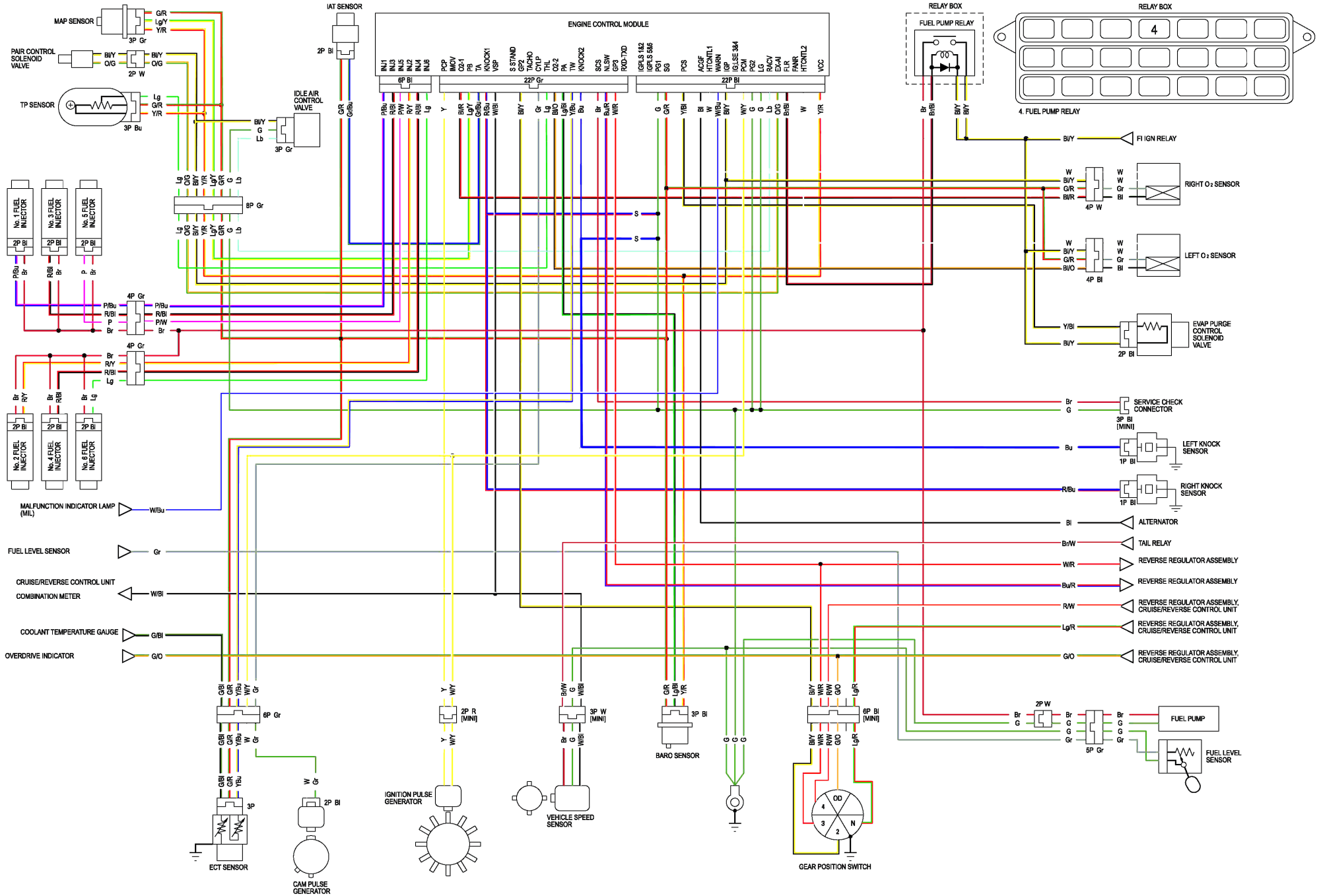

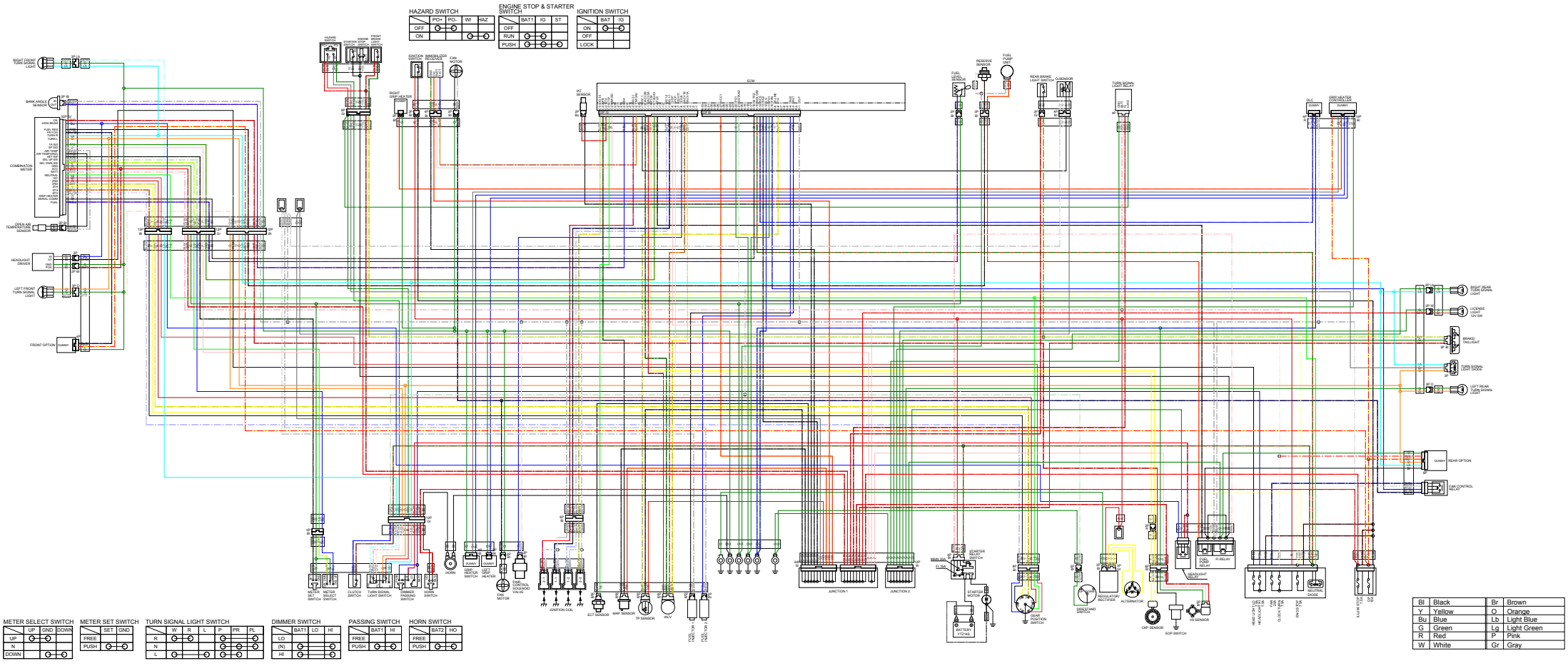
HAZARD SWITCH
ENGINE STOP & STARTER SWITCH
IGNITION SWITCH
ECM
COMBINATION METER
HEADLIGHT DRIVER
FRONT OPTION
REAR OPTION
FAN CONTROL RELAY
JUNCTION 1
JUNCTION 2
STARTER MOTOR
ALTERNATOR
REGULATOR/RECTIFIER
GEAR POSITION SWITCH
NEUTRAL SWITCH
VS SENSOR
EDP SWITCH
CKP SENSOR
IGNITION COIL
ECT SENSOR
MAP SENSOR
TP SENSOR
IACV
FUEL INJECTOR 1
FUEL INJECTOR 2
FUEL PUMP RELAY
FI RELAY
HEADLIGHT RELAY
HORN
HORN SWITCH
LEFT GRIP HEATER
FAN MOTOR
FAN CONTROL SOLENOID VALVE
METER SET SWITCH
METER SELECT SWITCH
CLUTCH SWITCH
TURN SIGNAL LIGHT SWITCH
DIMMER PASSING SWITCH
RIGHT REAR TURN SIGNAL LIGHT
LICENSE LIGHT 12V 5W
BRAKE/ TAILLIGHT
TURN SIGNAL LIGHT DIODE
LEFT REAR TURN SIGNAL LIGHT
RIGHT FRONT TURN SIGNAL LIGHT
LEFT FRONT TURN SIGNAL LIGHT
BANK ANGLE SENSOR
OPEN AIR TEMPERATURE SENSOR
RIGHT GRIP HEATER
IAT SENSOR
FUEL LEVEL SENSOR
RESERVE SENSOR
FUEL PUMP UNIT
REAR BRAKE LIGHT SWITCH
CLSENSOR
TURN SIGNAL LIGHT RELAY
DLC
GRIP HEATER CONTROLLER
DUMMY
METER SELECT SWITCH
METER SET SWITCH
CLUTCH SWITCH
TURN SIGNAL LIGHT SWITCH
DIMMER PASSING SWITCH
HORN SWITCH
METER SELECT SWITCH
METER SET SWITCH
METER SELECT SWITCH
METER SET SWITCH
METER SELECT SWITCH
METER SET

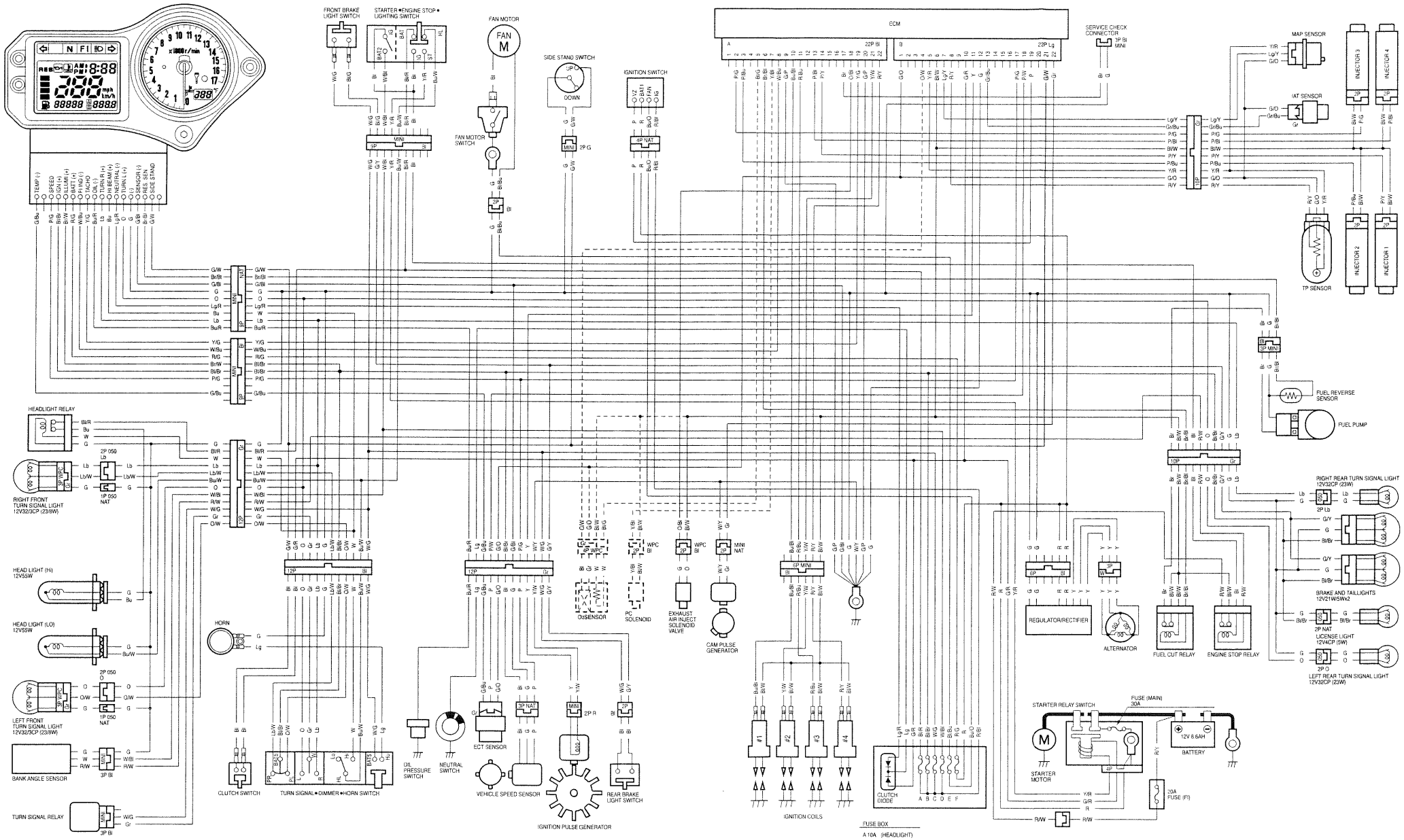


FUSE BOX

A 10A (HEADLIGHT)

B 10A (NEUTRAL•OIL•TEMPMETER•TACHOMETER•SPEEDOMETER•POSITION•HORN METER LIGHT•TAIL)

C 10A (TURN SIGNAL•ENGINE STOP•HORN•PASSING)

D 10A (STARTER•BANK ANGLE SENSOR)

E 10A (FAN MOTOR)

F 10A (METER)

TURN SIGNAL SWITCH

| | W | R | L | BAT5 | PR | PL |
|---|---|---|---|---|---|---|
| R | ○ | ○ | | | | |
| N | | | | ○ | ○ | ○ |
| L | ○ | | ○ | ○ | ○ | |
| COLOR | Gr | Lb | O | Br/W | Lb/W | O/W |

DIMMER SWITCH

| | HL | Lo | Hi |
|---|---|---|---|
| Lo | | | |
| (N) | ○ | | ○ |
| Hi | ○ | | ○ |
| COLOR | | | W |

HORN SWITCH

| | Ho | BAT5 |
|---|---|---|
| FREE | | |
| PUSH | ○ | ○ |
| COLOR | Lg | Br/Br |

ENGINE STOP SWITCH

| | IG | BAT |
|---|---|---|
| OFF | | |
| RUN | ○ | ○ |
| COLOR | Bl | W/Bl |

STARTER SWITCH

| | ST | IG | BAT3 | HL |
|---|---|---|---|---|
| FREE | | | ○ | ○ |
| PUSH | ○ | ○ | | |
| COLOR | Y/R | Bl | Bl/R | Bu/W |

IGNITION SWITCH

| | FAN | IG | BAT1 | KEY |
|---|---|---|---|---|
| ON | ○ | ○ | ○ | KEY ON |
| OFF | | | | KEY OFF |
| | | | | |
| LOCK | | | | KEY OFF LOCK PIN |

| | |
|---|---|
| Bl BLACK | Br BROWN |
| Y YELLOW | O ORANGE |
| Bu BLUE | Lb LIGHT BLUE |
| G GREEN | Lg LIGHT GREEN |
| R RED | P PINK |
| W WHITE | Gr GRAY |

0030Z-MBW-A100
0030Z-MBW-L100

# WIRING DIAGRAM: ED, E, F, G, U type (English, French, German):

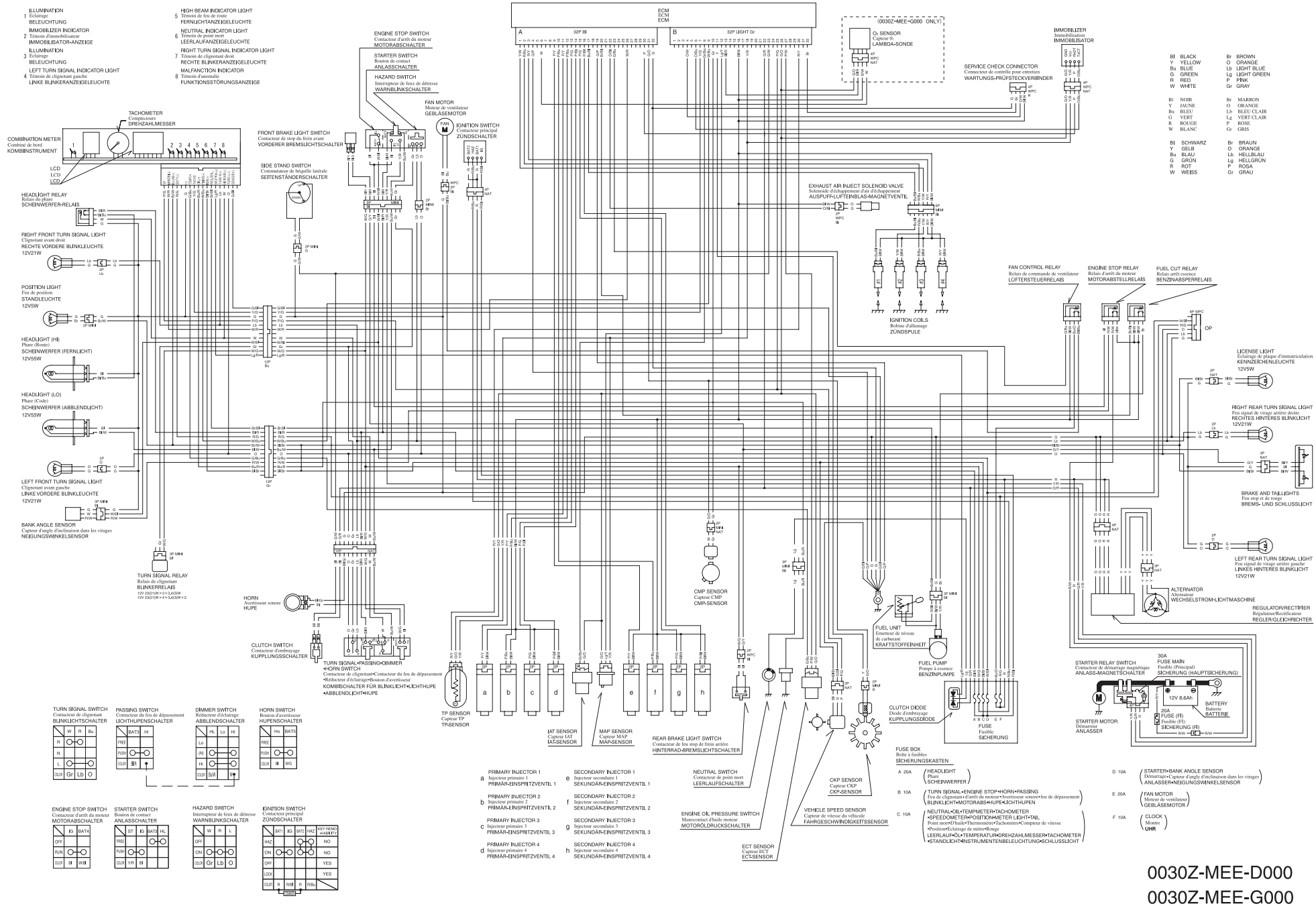


0030Z-MEE-D000
0030Z-MEE-G000